UK: Assembly instruction
DE: Montageanleitung
DK: Montagevejledning

686-687

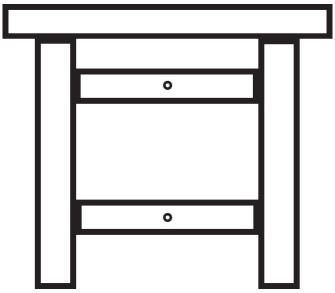

x2

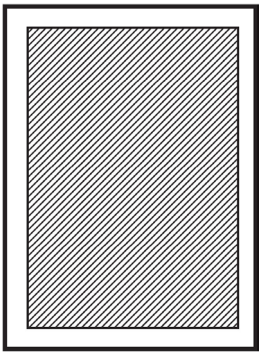

x1

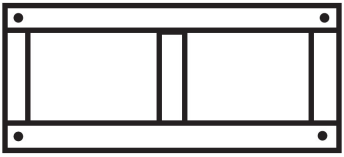

x1

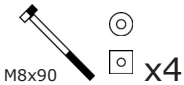

x4

x8

1

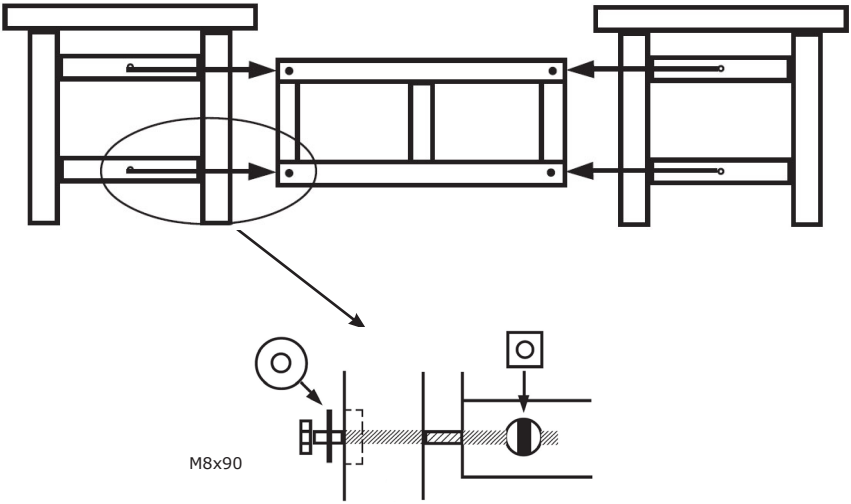
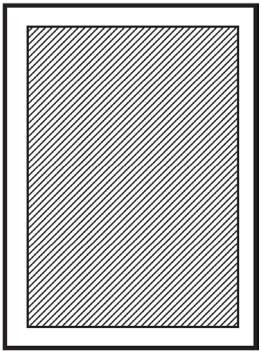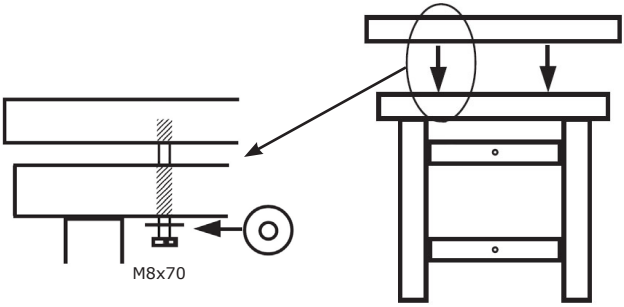
2